افق (T04-03)

IP65 CLASS I

نورافکن خیابانی

- قابلیت نصب لامپ 150 ، 250 و 400 وات
- براکت نصب مدرج
- پخش نور خیابانی
- شیشه تخت سکوریت با ضخامت 5 میلیمتر
- رفلکتور آلومینیوم آنودایز شده

Installation and Operation — نصب و بهره برداری چراغ

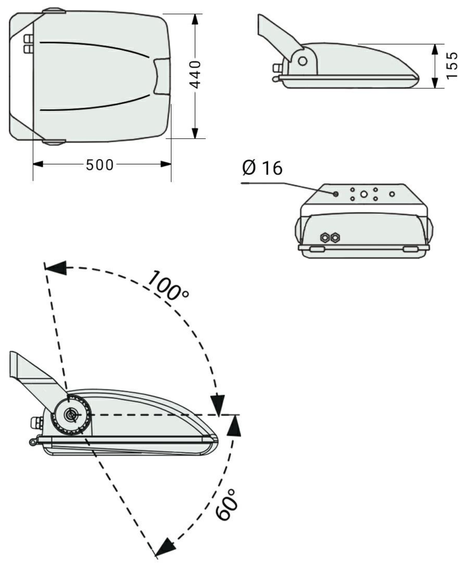

Light Distribution Curve — منحنی پخش نور

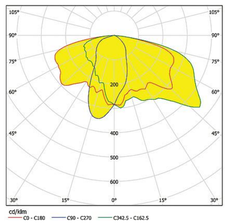

250-400W HPS

Lamp Type — لامپ

High Pressure Sodium (HPS)-Metal Halide						
35 W	50 W	70 W	100 W	150 W	250 W	400 W

- از لحاظ فنی یا اقتصادی پیشنهاد نمی شود
- قابل استفاده
- غیر قابل استفاده

لامپ لوله ای — لامپ حبابی

Ofogh Street light T04-03
Visit Online

SPECIFICATION — مشخصات

محدوده توان مصرفی (W)	250	400	دمای محیط (C°)	35
توان واقعي (W)	306	428	قطر لوله گیر (mm)	مدرج
شار نوری (Lm)	24266	38608	ابعاد چراغ (mm)	500 x 440 x 155
فرکانس (Hz)	50	50	درجه حفاظت IP اپتیکال	65
ولتاژ ورودی (V)	230	230	درجه حفاظت IP الکتریکال	65
جریان ورودی (A)	1.430	2.350	سطح مقاوم در برابر باد	0.099
حداکثر وزن (kg)	13.8	14	حباب	سکوریت تخت
ارتفاع نصب (m)	8 - 12	8 - 15	کلاس حفاظت در مقابل شوک الکتریکی	Class I
منبع نور	لامپ HID		جنس رفلکتور	آلومینیوم آنودایز شده
بدنه	آلومینیوم دایکاست		پوشش بدنه	رنگ الکترواستاتیک
سرپیچ لامپ	E40		ابعاد بسته بندی (mm)	640 x 462 x 180