# مروارید ( T15-02 )

## چراغ پارکی

- برای استفاده در پارک ها ، کنار سواحل و محوطه ها
- بازدهی مناسب نور
- تعویض لامپ از بالا جهت سهولت در نصب و بهره برداری
- آب بندی بالا و پوشش رنگ پودری الکترواستاتیک
- سازگار با محیط زیست

### نصب و بهره برداری چراغ — Installation and Operation

Guide

- دسترسی آسان به قطعات الکتریکی چراغ
- تعویض لامپ از بالا جهت سهولت در نصب و بهره برداری چراغ بدون نیاز به ابزار

### منحنی پخش نور — Light Distribution Curve

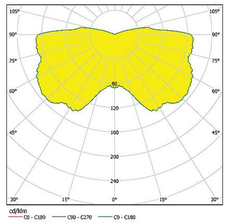

50W CFL

### لامپ — Lamp Type

| Energy Saving Lamp (CFL) | | | | | | | |
|---|---|---|---|---|---|---|---|
| 30 W | 40 W | 50 W | 60 W | 70 W | 100 W | 150 W | 200 W |

- از لحاظ فنی یا اقتصادی پیشنهاد نمی شود
- قابل استفاده
- غیر قابل استفاده

توضیحات: حداکثر قطر لامپ 95 mm — لامپ کم مصرف

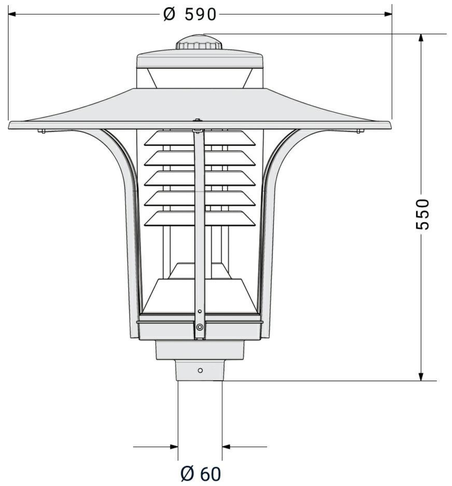

Morvarid T15-02
Visit Online



## مشخصات — SPECIFICATION

| | | | |
|---|---|---|---|
| محدوده توان مصرفی (W) | 30~70 (حداکثر قطر لامپ 95 mm) | حداکثر وزن (kg) | 7 |
| منبع نور | لامپ کم مصرف CFL | ارتفاع نصب (m) | 3 - 4 |
| فرکانس (Hz) | 50 | درجه حفاظت IP | 43 |
| ولتاژ ورودی (V) | 230 | سطح مقاوم در برابر باد | 0.12 |
| جریان ورودی (A) | 0.95 | حباب | پلی کربنات (PC) |
| بدنه | لوله گیر : آلومینیوم دایکاست | کلاس حفاظت در مقابل شوک الکتریکی | Class I |
| شاخک ها: آلومینیوم اکسترود | کلاهک: ورق آلومینیوم | جنس رفلکتور | آلومینیوم آنودایز شده |
| ضریب توان (%) | 0.95 | قطر لوله گیر (mm) | Ø 60 |
| سرپیچ لامپ | E27 | پوشش بدنه | رنگ الکترواستاتیک |
| دمای محیط (C°) | 35 | ابعاد بسته بندی (mm) | 550 x 540 |
| ابعاد چراغ (mm) | 590 x 590 x 550 | محدوده دمای کارکرد | -20 ~ +50 |