صدف (T05)

چراغ پارکی

- برای استفاده در پارک ها ، کنار سواحل و محوطه ها
- بازدهی مناسب نور
- تعویض لامپ از بالا جهت سهولت در نصب و بهره برداری
- آب بندی بالا و پوشش رنگ پودری الکترواستاتیک
- سازگار با محیط زیست

نصب و بهره برداری چراغ — Installation and Operation

تعویض لامپ از بالا جهت سهولت در نصب و بهره برداری چراغ

1. باز کردن مهره کلاهک چراغ
2. برداشتن کلاهک چراغ
3. شل کردن مهره های خروسکی
4. برداشتن کیت سرپیچ و نصب یا تعویض لامپ

منحنی پخش نور — Light Distribution Curve

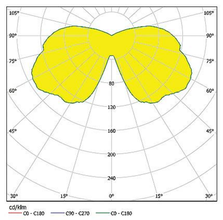

50W CFL

لامپ — Lamp Type

Energy Saving Lamp (CFL)							
30 W	40 W	50 W	60 W	70 W	100 W	150 W	200 W

- از لحاظ فنی یا اقتصادی پیشنهاد نمی شود
- قابل استفاده
- غیر قابل استفاده
- توضیحات: ◤ حداکثر قطر لامپ 95 mm — لامپ کم مصرف

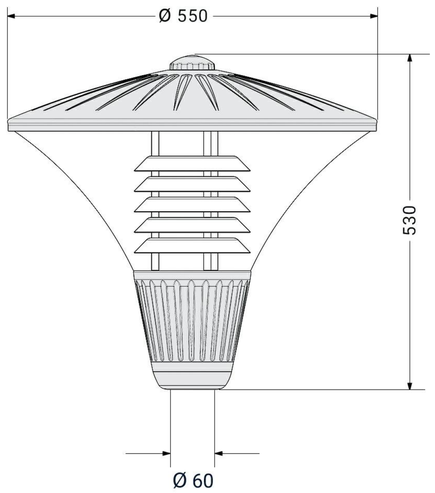

Sadaf T05
Visit Online

مشخصات — SPECIFICATION

محدوده توان مصرفی (W)	30~70 (حداکثر قطر لامپ 95 mm)	حداکثر وزن (kg)	5.8
منبع نور	لامپ کم مصرف CFL	ارتفاع نصب (m)	3 - 4
فرکانس (Hz)	50	درجه حفاظت IP	65
ولتاژ ورودی (V)	230	سطح مقاوم در برابر باد	0.12
جریان ورودی (A)	0.95	حباب	پلی کربنات (PC)
بدنه	لوله گیر : آلومینیوم دایکاست کلاهک: ورق آلومینیوم	کلاس حفاظت در مقابل شوک الکتریکی	Class I
		جنس رفلکتور	آلومینیوم آنودایز شده
ضریب توان (%)	0.95	قطر لوله گیر (mm)	Ø 60
سرپیچ لامپ	E27	پوشش بدنه	رنگ الکترواستاتیک
دمای محیط (C°)	35	ابعاد بسته بندی (mm)	550 x 550 x 540
ابعاد چراغ (mm)	550 x 550 x 530	محدوده دمای کارکرد	-20 ~ +50