صدف (T06-01)

چراغ پارکی LED

- استفاده از جدیدترین تکنولوژی با قابلیت دفع حرارت بالا
- بازدهی مناسب نور
- حباب از جنس پلی کربنات با ویژگی ضد اشعه ماورابنفش
- آب بندی بالا و پوشش رنگ پودری الکترواستاتیک
- سازگار با محیط زیست

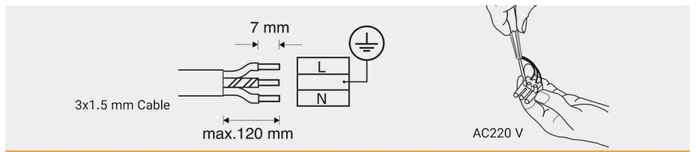

Installation and Operation — نصب و بهره برداری چراغ

Guide

- چراغ پارکی صدف LED به همراه کابل 3 X 1.5 ارائه میگردد
- جهت راه اندازی مطابق با راهنما پوسته سیم را جدا و به ترمینال AC220 V اتصال دهید

منحنی پخش نور — Light Distribution Curve

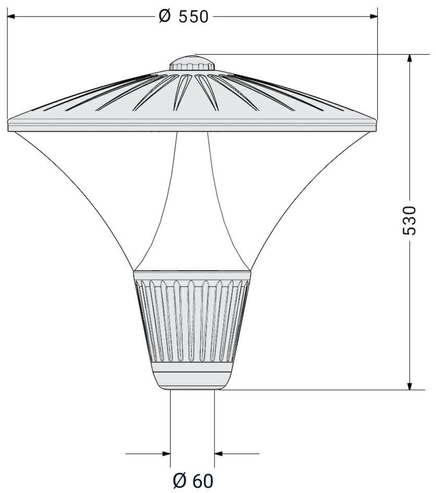

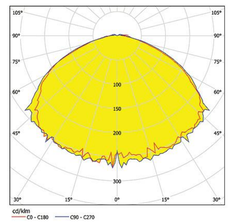

35W LED

Sadaf LED T06-01
Visit Online

SPECIFICATION — مشخصات

توان نامی چراغ (W)	35	کلاس حفاظت در برابر شوک الکتریکی	Class I
جریان ورودی نامی (Vac=230)	0.155	رواداری مختصات رنگ (مقدار اولیه و حین بهره برداری)	5SDCM
ولتاژ نامی مدول (Vdc)	25	کد حفظ شار نوری	9
منبع نوری	SMD LED	کد نورسنجی	760/559
تعداد LED تکی بکار رفته در مدول	36	درجه آب بندی (IP)	65
توان نامی LED تکی	1.5	جنس بدنه	آلومینیوم دایکاست
شار نوری (Lm)	4350	جنس خارجی ترین جدار نورگذر	پلی کربنات (PC)
بهره نوری (Lm/W)	125	پوشش بدنه	رنگ الکترواستاتیک
ولتاژ و فرکانس ورودی نامی (Vac/Hz)	230/50	قطر لوله گیر (mm)	Ø 60
محدوده ولتاژ و فرکانس ورودی (Vac/Hz)	100~260 / 50~60	وزن (kg)	5.8
ضریب توان (%)	PF ≥ 0.9	ابعاد چراغ (mm)	550 x 550 x 530
اعوجاج هارمونیکی	THD ≤ 15%	ابعاد بسته بندی (mm)	550 x 550 x 540
نوع مدول	غیر یکپارچه	دمای اسمی محیط (tq) مرتبط با عملکرد چراغ	25 (C°)
شاخص نمود رنگ	75	محدوده دمای کارکرد (C°)	-20 ~ +50
* مقادیر دمای رنگ 5000, 6500 به سفارش مشتری قابل ارائه می باشند		بیشینه رطوبت مجاز (%)	95
		طول عمر اسمی (ساعت)	50000