صدف (T06-03)

چراغ پارکی رینگی LED

- استفاده از جدیدترین تکنولوژی با قابلیت دفع حرارت بالا
- بازدهی مناسب نور
- حباب از جنس پلی کربنات با ویژگی ضد اشعه ماورابنفش
- آب بندی بالا و پوشش رنگ پودری الکترواستاتیک
- سازگار با محیط زیست

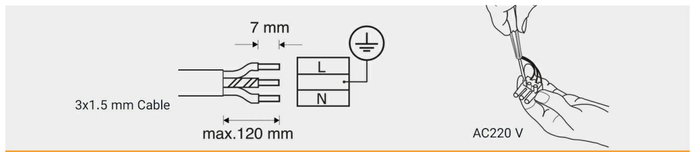

Installation and Operation — نصب و بهره برداری چراغ

- چراغ پارکی صدف LED به همراه کابل 3 X 1.5 ارائه میگردد
- جهت راه اندازی مطابق با راهنما پوسته سیم را جدا و به ترمینال AC220 V اتصال دهید

منحنی پخش نور — Light Distribution Curve

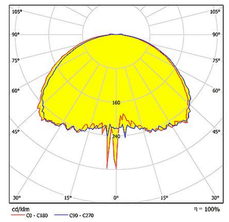

35W LED

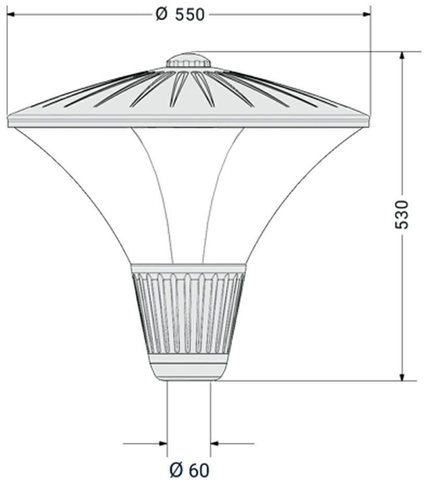

Sadaf LED T06-03
Visit Online

SPECIFICATION — مشخصات

توان نامی چراغ (W)	35	کلاس حفاظت در برابر شوک الکتریکی	Class I
جریان ورودی نامی (Vac=230)	0.155	رواداری مختصات رنگ (مقدار اولیه و حین بهره برداری)	2SDCM
ولتاژ نامی مدول (Vdc)	36	کد حفظ شار نوری	9
منبع نوری	SMD LED	کد نورسنجی	760/229
تعداد LED تکی بکار رفته در مدول	48	درجه آب بندی (IP)	65
توان نامی LED تکی	1	جنس بدنه	آلومینیوم دایکاست
شار نوری (Lm)	4572	جنس خارجی ترین جدار نورگذر	پلی کربنات (PC)
بهره نوری (Lm/W)	130	پوشش بدنه	رنگ الکترواستاتیک
ولتاژ و فرکانس ورودی نامی (Vac/Hz)	230/50	قطر لوله گیر (mm)	Ø 60
محدوده ولتاژ و فرکانس ورودی (Vac/Hz)	100~260 / 50~60	وزن (kg)	5.8
ضریب توان (%)	PF ≥ 0.9	ابعاد چراغ (mm)	550 x 550 x 530
اعوجاج هارمونیکی	THD ≤ 15%	ابعاد بسته بندی (mm)	550 x 550 x 540
نوع مدول	غیر یکپارچه	دمای اسمی محیط (tq) مرتبط با عملکرد چراغ	25 (C°)
شاخص نمود رنگ	75	محدوده دمای کارکرد (C°)	-20 ~ +50
* مقادیر دمای رنگ 5000, 6500 به سفارش مشتری قابل ارائه می باشند		بیشینه رطوبت مجاز (%)	95
		طول عمر اسمی (ساعت)	50000