ونوس۲

LED | QUICK | IP66 | CLASS I | High PF

چراغ خیابانی LED

- در توان های 200-180-150-120 وات
- راندمان نوری بالا
- پخش نور متقارن با یکنواختی بالا
- آب بندی بالا و پوشش رنگ پودری الکترواستاتیک
- برای استفاده در انواع مختلف معابر

Installation and Operation — **نصب و بهره برداری چراغ**

- قابلیت تعویض و تعمیر قطعات الکتریکی به صورت کیتی
- لوله گیر مدرج با قابلیت تنظیم زاویه نصب چراغ از 10- تا 10+ درجه

منحنی پخش نور — Light Distribution Curve

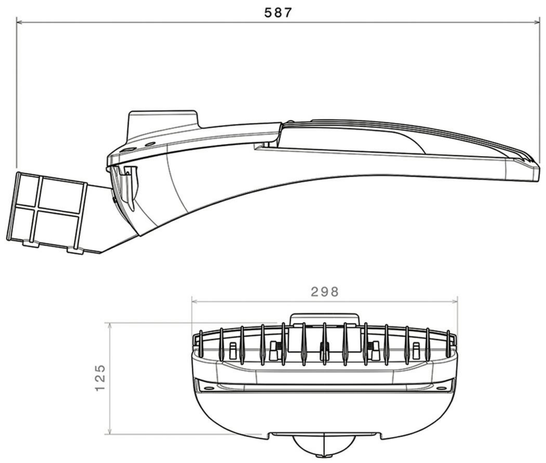

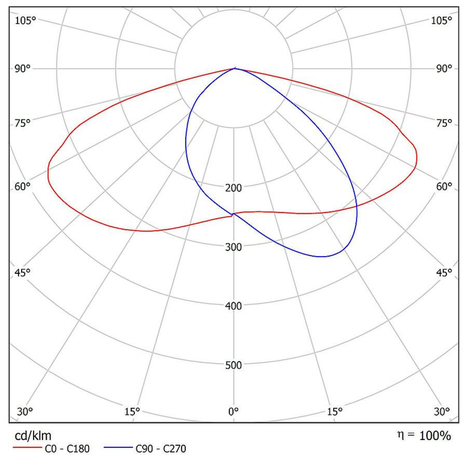

Venus2 SMD LED T17-03
Visit Online

مشخصات — SPECIFICATION

توان نامی چراغ (W)	120	150	180	200	کلاس حفاظت در برابر شوک الکتریکی	Class I
جریان اسمی	0.395	0.395	0.395	0.395	رواداری مختصات رنگ (مقدار اولیه و حین بهره برداری)	5SDCM
منبع نوری	SMD	SMD	SMD	SMD	جنس بدنه	آلومینیوم دایکاست
شار نوری (Lm)	17982	21579	24336	25922	پوشش بدنه	رنگ الکترواستاتیک
بهره نوری (Lm/W)	148	143	135	130	قطر لوله گیر (mm)	Ø 48 - 60
ولتاژ و فرکانس ورودی نامی (Vac/Hz)	230/50				وزن (kg)	6.7
محدوده ولتاژ و فرکانس ورودی (Vac/Hz)	90~260 / 50~60				دمای اسمی محیط (tq) مرتبط با عملکرد چراغ	25 (C°)
ضریب توان	PF ≥ 95%				محدوده دمای کارکرد (C°)	-20 ~ +50
اعوجاج هارمونیکی	THD ≤ 15%				بیشینه رطوبت مجاز (%)	95
نوع مدول	با بالاست مجزا				طول عمر اسمی (ساعت)	50000
شاخص نمود رنگ	80					
دمای رنگ (K°)	5000					
کد حفظ شار نوری	9					
کد نورسنجی	850/559					
درجه آب بندی (IP)	66					

* مقادیر دمای رنگ 3000, 4000, 6500 به سفارش مشتری قابل ارائه می باشند